BÁSCULA PARA TRANSPALETAS MANUALES

ProLine 6100

Báscula para transpaletas con funciones programables

BENEFICIOS

- Excelente precisión
- Indicador giratorio
- Báscula con funciones programables
- RS232, RS485, 4-20 mA, salida 0-10V
- Para contaje y funciones especiales

Alta tecnología

Excelente precisión

PROFESSIONAL LINE

BACSA® WEIGHT QUALITY

ProLine 6100

FUNCIONES

- Corrección automática y manual del cero
- Pesaje bruto/neto
- Tara automática y manual mediante teclado numérico
- Entrada de código alfanumérico (max. 10 caracteres)
- Memoria interna para 9 valores de tara preestablecidos
- Totalización con número de secuencia
- Recuento de piezas mediante muestreo o peso unitario
- Funciones a través de parámetros:
  - diferente diseño de impresión (bajo demanda)
  - diferentes funcionalidades básicas (p. ej., la dosificación)
- Mensajes de error en la pantalla
- La impresora se enciende y apaga mediante el indicador
- Reloj interno para la fecha y la hora

ESPECIFICACIONES ESTÁNDAR

Capacidad	2,000 kg
Graduación	multirango: 0 - 200 kg: graduación 0.1 kg 200 - 400 kg: graduación 0.2 kg 400 - 2,000 kg: graduación 0.5 kg
Tolerancia máx.	0.08% de la carga elevada
Pantalla	LCD, digit height 14 mm, backlight
Teclado	20 teclas
Clase de protección	células de carga IP67, indicador IP65
Consumo	170 mA
Batería	12V intercambiable
Duración de la batería	25 horas
Cargador	230V NiMH cargador incluido
Ruedas de dirección	caucho
Ruedas de carga	poliuretano, tandem
Color	rojo (RAL 3000), pintado de epoxi
Carretilla	con elevador ergonómico, 180 kg

DIMENSIONES EN MM

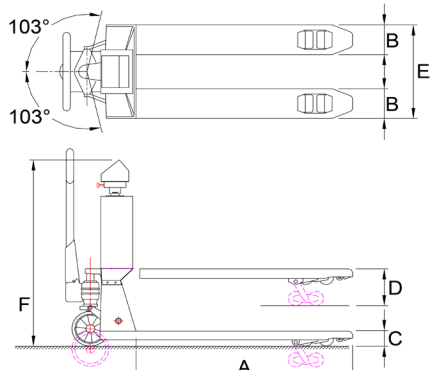

		Chasis Estándar	Acero Inoxidable
A	Altura de las horquillas	1150	1150
B	Anchura de las horquillas	160	160
C	Altura mín. de las horquillas	90	87
	Espacio debajo de las horquillas	22	22
D	Altura máx. de la altura las horquillas	205	205
	Altura de elevación	115	120
E	Anchura de exterior las horquillas	550	550
F	Altura hasta el indicador	1185	1185

Ruedas de carga		
- tipo: PU tandem	si	no
- tipo: Nylon tandem	no	si
Ruedas de dirección		
- tipo: caucho	si	no
- tipo: nylon	no	si

CE

OPCIONES*

- Software específico para el cliente (véase ProLine Touch)
- 2 baterías intercambiables adicionales
- Impresora térmica incorporada
- Salida Bluetooth o WLAN
- Versión legal para el comercio, OIML III
- Transpaleta de acero inoxidable de primera calidad

Básculas, Balanzas Comerciales y Pesaje Industria
Pol. Ind. Santiga, C/Flassaders 13-15, Nave 1
08130 - Sta. Perpetua de Mogoda (Barcelona)
Tel.: 34 937183312 Fax: 34 937186277
www.bacsa.es – bacsa@bacsa.es

BACSA® WEIGHT QUALITY