CÉLULAS DE CARGA
MONOCÉLULA

L6N

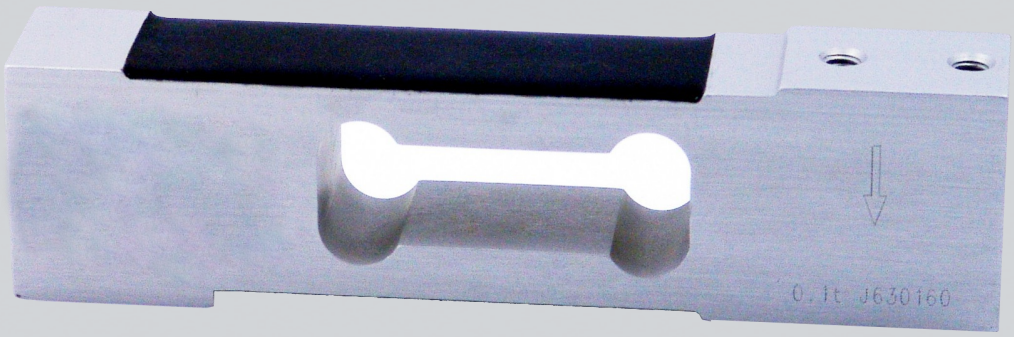

Características

- Célula de carga de flexión
- Capacidades de 10, 20, y 50 kg
- Soporte elástico de aluminio anodizado
- 3000 divisiones O.I.M.L. R60 clase C
- Protección IP 65 (EN 60529)
- Gran precisión con cargas descentradas
- Aplicaciones:
  - Plataformas hasta 600 x 600 mm
  - Cintas controladoras de peso
  - Máquinas pesadoras multicabezales
  - Ensacadoras

Especificaciones Técnicas

- Clase de precisión C3
- Sensibilidad 2 ± 0.2% mV/V
- Sobrecarga máxima → 300 % de la capacidad
- Sobrecarga de seguridad → 150 % de la capacidad
- Tensión de alimentación 5~12 V
- Resistencia de entrada 409 ± 6 Ω
- Resistencia de salida 350 ± 3 Ω
- Margen de temperatura compensado - 10ºC/40ºC
- Resistencia de aislamiento → 5000 MΩ
- Protección contra la corrosión (según la norma EN 60529) → IP65

DIMENSIONES

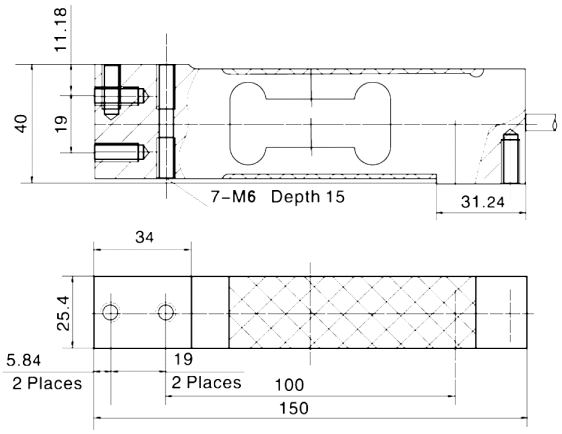

CONEXIONADO

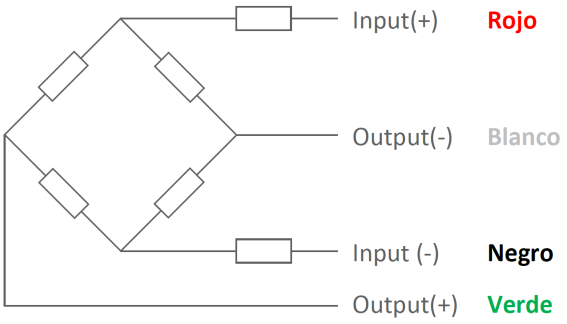

MODELOS:

Célula L6N de 10 kg

Ref: BB-F340

Célula L6N de 20 kg

Ref: BB-F341

Célula L6N de 50 kg

Ref: BB-F271