BACSA® WEIGHT QUALITY
www.bacsa.es

BÁSCULA MONOCÉLULA BAV

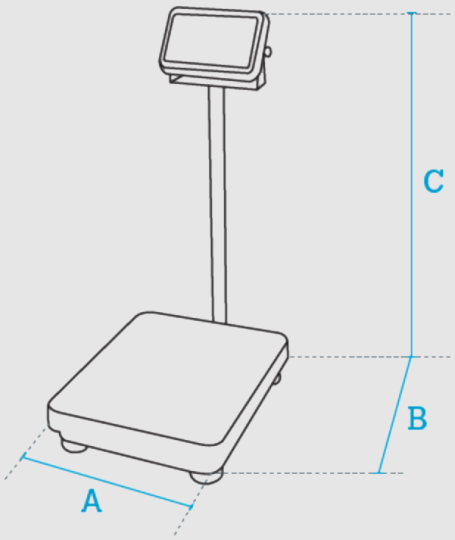

Dimensiones en mm

A	350 / 420 / 600
B	450 / 520 / 800
C	855-930 (mín.-máx.)*

** La altura de la columna varía según las dimensiones de la plataforma.*

Las básculas industriales BAV, compuestas por un indicador de peso, una columna de sujeción y una plataforma de pesaje, son ideales para aplicaciones de pesaje básicas.

CARACTERÍSTICAS PRINCIPALES

- Conjunto de plataforma de pesaje, columna e indicador.
- 1 célula de carga.
- Válida para metrología legal

MODELOS

- 350 x 450 mm
  - Alcance 30 kg (3.000 divisiones)
  - Alcance 60 kg (3.000 divisiones)
  - Alcance 150 kg (3.000 divisiones)
- 420 x 520 mm
  - Alcance 60 kg (3.000 divisiones)
  - Alcance 150 kg (3.000 divisiones)
  - Alcance 300 kg (3.000 divisiones)
- 600 x 800 m
  - Alcance 300 kg (3.000 divisiones)
  - Alcance 600 kg (3.000 divisiones)

FUNCIONES

- Peso.
- Control de peso (mínimo-máximo).
- Acumulación.
- Cero.
- Tara.
- Cuentapiezas.
- Temperatura de funcionamiento: de -5°C a +35°C.

CONSTRUCCIÓN

- Estructura de acero (aluminio en el modelo de 420 x 520 mm), célula de carga de aluminio y plato de acero inoxidable.
- Patas regulables en altura

ALIMENTACIÓN ELÉCTRICA

- Red: 230Vac mediante adaptador de red.
- Batería interna recargable.

Básculas, Balanzas Comerciales y Pesaje Industrial - Pol. Ind. Santiga, C/Flassaders 13-15, Nave 1, - 08130 - Sta. Perpetua de Mogoda (Barcelona)
Tel.: 34 937183312 Fax: 34 937186277 www.bacsa.es – bacsa@bacsa.es