BACSA WEIGHT QUALITY
www.bacsa.es

BALANZA COMERCIAL CON IMPRESORA BC-1803/TI

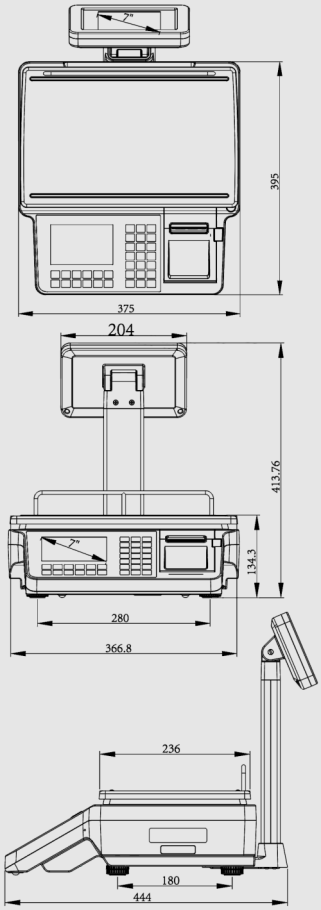

CARACTERÍSTICAS PRINCIPALES

- Balanza comercial peso-precio-importe con impresora de tickets.
- Válida para metrología legal.

PRESTACIONES

- 12 PLUs directos + 100 PLUs indirectos.
- Emisión de factura simplificada con programación de 4 tipos de IVA.
- Listados de ventas: totales, IVA, líneas de venta y borrado.
- Venta productos a peso y unidad.
- Información por PLU: nombre de 9 caracteres, pesado o unitario, precio, pretara e IVA.
- Copia del ultimo ticket impreso x vendedor.
- Revisión y anulación de líneas de venta de ticket en curso.
- Posibilidad de selección de IVA en precio directo
- Tara y tara programable x articulo
- Cero manual.
- Cálculo de cambio.
- Ahorro de energía mediante el apagado y encendido de la retroiluminación (programables).

ALCANCE / PRECISIÓN

- Multi-rango (3.000 divisiones):
  - 6 kg / 2 g - 15 kg / 5 g.
  - 15 kg / 5 g - 30 kg / 10 g.

Básculas, Balanzas Comerciales y Pesaje Industrial - Pol. Ind. Santiga, C/Flassaders 13-15, Nave 1, - 08130 - Sta. Perpetua de Mogoda (Barcelona)
Tel.: 34 937183312 Fax: 34 937186277 www.bacsa.es – bacsa@bacsa.es

FORMATOS DISPONIBLES

- Plano y torre en la misma balanza:La torre está incluida en el embalaje y es fácilmente instalable.

CONSTRUCCIÓN

- Carcasa de plástico ABS.
- Teclado de 33 teclas.
- Plato de acero inoxidable con varilla.

DISPLAYS

- LCD de segmentos retroiluminado (A78 x H150 mm) en lado vendedor y comprador.
- 3 líneas de 6 dígitos de 18 mm de altura + 1 línea alfanumérica: Muestran información de peso, precio/kg, importe, tara, vendedor y nombre del artículo.

IMPRESORA

- Impresora térmica de tickets de 57 mm de ancho.
- Fácil cambio de rollo.

TICKETS

- Hasta 30 líneas.
- 3 líneas de cabecera y 3 de pie programables.

COMUNICACIONES

- RS-232.

SEGURIDAD

- Acceso a los diferentes menús de programación protegido mediante contraseñas configurables.

CONECTIVIDAD CON OTROS DISPOSITIVOS

- PC.
- Cajón de monedas (6 V).

ALIMENTACIÓN ELÉCTRICA

- Red: Adaptador AC 12V / 2.500 mA.
- Batería interna recargable: Pb 6 V / 4 Ah, para evitar la pérdida de datos en caso de caída de tensión en la red.